# PRZEKRÓJ POPRZECZNY D-D

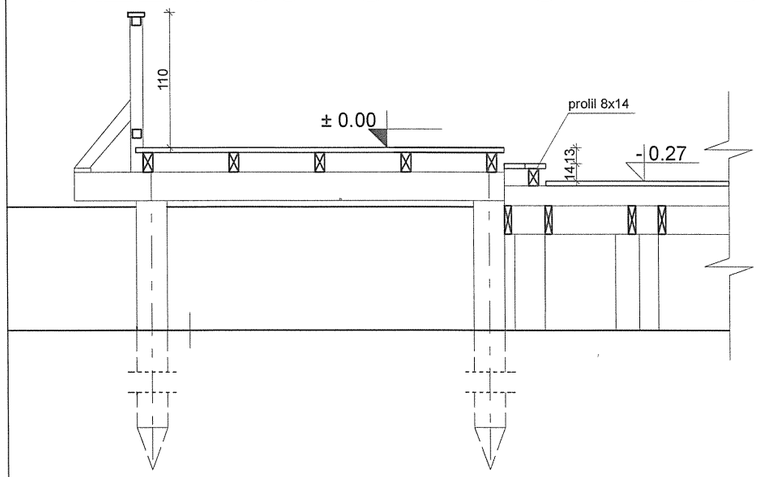


# PRZEKRÓJ POPRZECZNY A-A

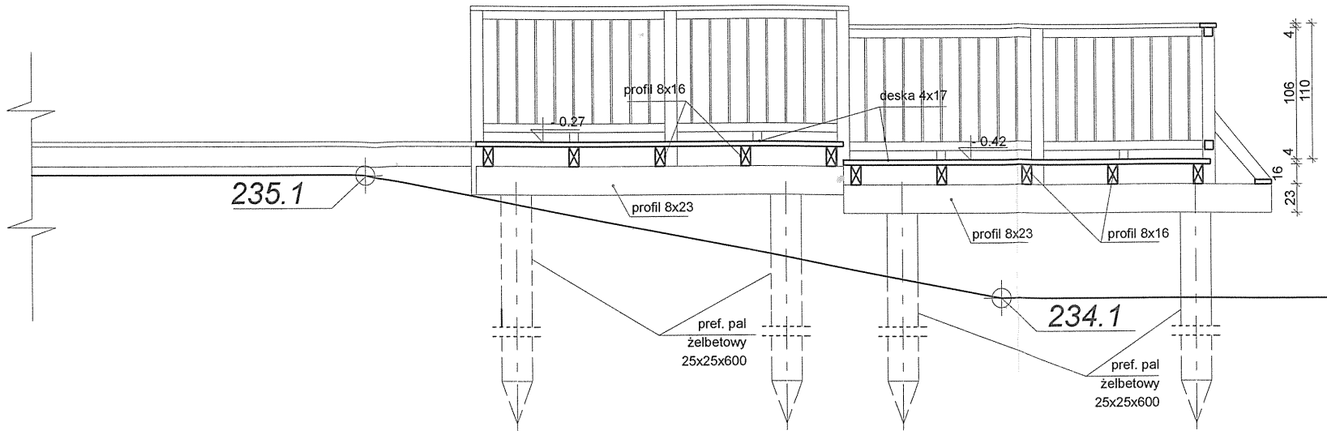


STAROSTWO POWIATOWE
w CZĘSTOCHOWIE

# PRZEKRÓJ POPRZECZNY B-B

# PRZEKRÓJ PODŁUŻNY C-C

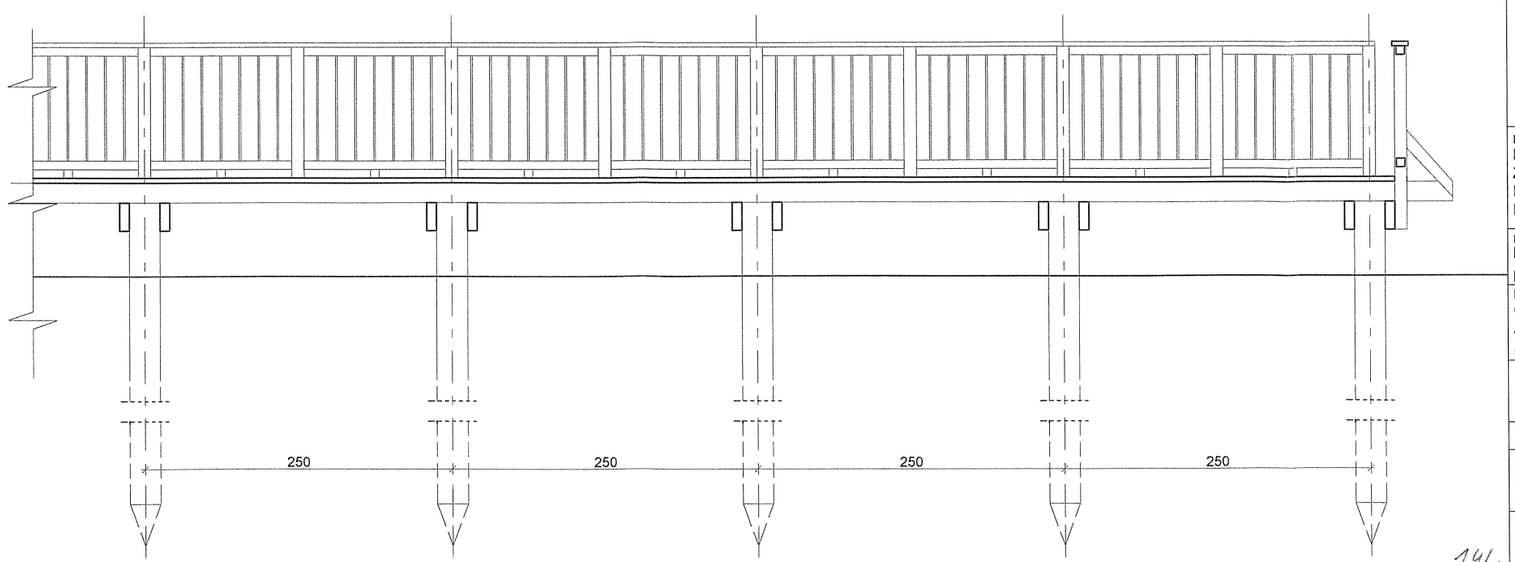


14L

STUDIO FORTA
PRACOWNIA PROJEKTOWA
www.studioforta.pl
MARIA SZYMONIK
CZĘSTOCHOWA , ul. LUBELSKA 15
tel. 880-499-984, biuro@studioforta.pl

Nazwa obiektu budowlanego
**PROJEKT BUDOWLANY ZAMIENNY ZAGOSPODAROWANIA PRZESTRZENI PUBLICZNEJ DLA CELÓW REKREACYJNYCH W MIEJSCOWOŚCI PRZYRÓW UL. ŚWIĘTEGO MIKOŁAJA.**

Lokalizacja
Dz. nr 106, 340, 328, OBRĘB Przyrów,
Przyrów ul. Świętego Mikołaja,

Inwestor
Gmina Przyrów
42-248 Przyrów
ul. Częstochowska 7

Skala 1:50

Data
Czerwiec
2019

**POMOST- przekroje**

Nr rys.
**A- 12**

Branża
ARCHITEKTURA

Podpisy

Projektant:
Maria Szymonik
UAN-7342/66/91

Opracowanie:
mgr inż. arch. Elżbieta Szymonik- Kalota